Temat: Szkoła 1 i 2 Chojnice
Oprawa: Naświetlacz

ES-SYSTEM

system DELTA 2 oświetlenie zewnętrzne

Projektor montowany na dowolnej stałej powierzchni
OBUDOWA: aluminiowa, lakierowana
DYFUZOR: szkło ochronne, przezroczyste
OBUDOWA: aluminiowa, lakierowana
ŹRÓDŁO: lampa wyładowcza
STATECZNIK: indukcyjny
PRZEZNACZENIE: oświetlenie obiektów przemysłowych, terenów otwartych, boisk oraz oświetlenie iluminacyjne obiektów architektonicznych
INNE: oprawa wyposażona w regulowane ramię

IP 65 F

Typ Un P kg

3090001 PD2 400 N/H HST 400 W / HIT 400 W
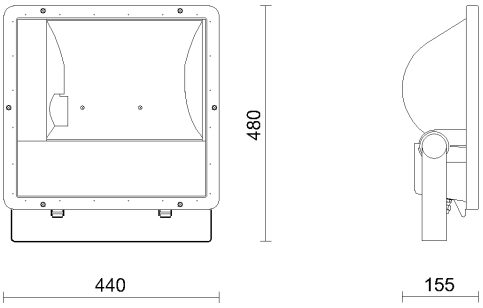
E40 / E40 230V AC 400W / 400W 12.30