Przedsiębiorstwo Handlowo-Usługowe „OMEGA"
ul. Wiśniowa 2 89-600 Chojnice
tel. 523977777 NIP 555-128-08-60

Egz.1

PROJEKT BUDOWLANY

Obiekt: **Linia kablowa oświetlenia drogowego**
ul. Staffa i Kasprowicza
CHOJNICE

działki nr: 40/7, 54/8, 54/12, 55/5, 55/7, 56/25, 996/15

Inwestor: Gmina Miejska Chojnice
ul. Stary Rynek 1
89-600 Chojnice

Branża: Elektryczna

Stadium: Projekt budowlany

Autor opracowania: Projektant:
Daniela Hapka
upr .bud. nr GP-KZ-7342/210/93

Sprawdzający:
Edmund Hapka
upr. bud. nr UAN-KZ-7210/389/87 i 210/89

Chojnice, dnia 15.07.2013r

2.ZAWARTOŚĆ PROJEKTU

		strona
1.	Strona tytułowa	1
2.	Zawartość projektu	2
3.	Dokumenty formalno – prawne i uzgodnienia	3
	3.1.Warunki przyłączenia do sieci	4
	3.2.Decyzja o lokalizacji inwestycji celu publicznego	5
	3.3.Opinia ZUDP	7
	3.4.Wykaz uzgodnień branżowych	9
	3.5.Uzgodnienia branżowe	10
	3.6.Wykaz właścicieli działek	14
	3.7.Wypisy z rejestru gruntów	15
	3.8.Zgody	16
4.	Opis do projektu zagospodarowania	17
5.	Opis techniczny	18
6.	Obliczenia techniczne	20
7.	Informacja dotycząca Planu BiOZ	23
8.	Rysunki:	
	1.Projekt zagospodarowania	26
	2.Schemat ideowy oświetlenia	27
9.	Zestawienie montażowe	28
10.	Oświadczenia projektantów	29
11.	Uprawnienia zawodowe	30
12.	Zaświadczenia z PIIB	32
13.	Karty katalogowe	
	1.Słupów oświetleniowych	34
	2.Wysięgników	35
	3.Opraw oświetleniowych	36

3. DOKUMENTY FORMALNO – PRAWNE I UZGODNIENIA

3.1. Warunki przyłączenia do sieci

3.2. Decyzja o ustaleniu lokalizacji inwestycji celu publicznego

3.3. Opinia ZUDP

3.4. Wykaz uzgodnień branżowych

3.5. Uzgodnienia branżowe

3.6. Wykaz właścicieli działek

3.7. Wypisy z rejestru gruntów

3.8. Zgody

4

URZĄD MIEJSKI w CHOJNICACH
Stary Rynek 1 [illegible]
Wydział Gospodarki Komunalnej
i Ochrony Środowiska

Chojnice, dnia 09.05.2013r.

KN. 7021. 9.10. 2013

Przedsiębiorstwo
Handlowo – Usługowe
„OMEGA"
Daniela Hapka
ul. Wiśniowa 2
89-600 Chojnice

W odpowiedzi na pismo dotyczące przyłączenia projektowanego oświetlenia ulicy Staffa i części ulicy Kasprowicza w Chojnicach informujemy, że oświetlenie należy przyłączyć do istniejącego słupa oświetlenia drogowego nr 109 przy ul. Asnyka. Zastosować kable YAKXS 4x35 mm^2, słupy stalowe SSO o wysokości 9m, oprawy oświetlenia ulicznego SGS.

DYREKTOR
mgr inż. Jarosław Rekowski

BURMISTRZ MIASTA
CHOJNICE
Stary Rynek 1
89-600 Chojnice

5

Chojnice, 5 czerwca 2013 r.

DECYZJA Nr GP. 6733.14.2013

o ustaleniu lokalizacji inwestycji celu publicznego

Stosownie do przepisów art.104 Kodeksu postępowania administracyjnego art. 50 ust. 1 oraz art. 51 ust. 1 pkt. 2, art. 53 ust. 4 i art. 54 w związku z art. 2 pkt 5 ustawy z dnia 27 marca 2003 r. o planowaniu i zagospodarowaniu przestrzennym (t. j. Dz. U. z 2012 r., poz. 647 ze zm.), a także rozporządzenia Ministra Infrastruktury z dnia 26 sierpnia 2003 r. w sprawie oznaczeń i nazewnictwa stosowanych w decyzji o ustaleniu lokalizacji inwestycji celu publicznego oraz w decyzji o warunkach zabudowy (Dz. U. z 2003r., Nr 164, poz. 1589), po rozpatrzeniu wniosku ENEA Operator Sp. z o.o. w Chojnicach z dnia 10 maja2013 r.,

ustalam lokalizację inwestycji celu publicznego

polegającą **na budowie linii kablowej oświetlenia drogowego w m. Chojnice w ulicach Staffa, Kasprowicza i Tetmajera,**

oraz określam:

1. **Warunki i szczegółowe zasady zagospodarowania terenu oraz jego zabudowy wynikające z przepisów odrębnych, a w szczególności w zakresie:**
   1) warunków i wymagań ochrony i kształtowania ładu przestrzennego:
   funkcją występującą w sąsiedztwie linii rozgraniczających teren inwestycji są tereny zabudowy mieszkaniowej jednorodzinnej;
   2) ochrony środowiska i zdrowia ludzi oraz dziedzictwa kulturowego i zabytków oraz dóbr kultury współczesnej:
   przedmiotową inwestycję należy projektować i budować w sposób określony w przepisach techniczno – budowlanych oraz zgodnie z zasadami wiedzy technicznej;
   3) obsługi w zakresie infrastruktury technicznej i komunikacji:
   - zasilanie z istniejącej sieci elektroenergetycznej,
   - w razie występowania w rejonie realizacji zamierzonej inwestycji podziemnych urządzeń infrastruktury technicznej, będących w kolizji z projektowaną inwestycją, należy dokonać ich przebudowy wg warunków określonych przez gestorów tych urządzeń;
   4) wymagań dotyczących interesów osób trzecich:
   projektowana inwestycja nie może pogorszyć warunków użytkowania sąsiednich nieruchomości, w szczególności należy zapewnić ochronę uzasadnionych interesów osób trzecich przed:
   - pozbawieniem dostępu do drogi publicznej, możliwości korzystania z wody, kanalizacji, energii elektrycznej i cieplnej oraz ze środków łączności, a także dopływu światła dziennego do pomieszczeń przeznaczonych na pobyt ludzi,
   - uciążliwościami powodowanymi przez hałas, wibracje, zakłócenia elektryczne, promieniowanie,
   - zanieczyszczeniem powietrza, wody i gleby;
   5) w zakresie ochrony gruntów rolnych i leśnych:
   teren nie wymaga uzyskania zgody na zmianę przeznaczenia gruntów rolnych i leśnych na cele nierolnicze i nieleśne;

- odwrócić -

5a

Chojnice 12 czerwca 2013 r.

GP.6733.14.2013

POSTANOWIENIE

Na podstawie art. 113 § 1 ustawy z dnia 14 czerwca 1960 r. Kodeksu postępowania administracyjnego (Dz. U. 2000 Nr 98, poz. 1071 ze zm.) z urzędu

postanawiam

sprostować oczywistą omyłkę w decyzji znak GP.6733.14.2013 z dnia 5 czerwca 2013 r. o ustaleniu lokalizacji inwestycji celu publicznego polegającą **na budowie linii kablowej oświetlenia drogowego w m. Chojnice w ulicach Staffa, Kasprowicza i Tetmajera** w ten sposób, że na stronie 1 w wierszu 10 jest ENEA Operator Sp. z o.o. w Chojnicach a powinno być Gmina Miejska Chojnice.

Uzasadnienie

Organ administracji może z urzędu lub na żądanie strony prostować w drodze postanowienia błędy pisarskie i rachunkowe oraz inne oczywiste omyłki w wydanych przez ten organ decyzjach czy postanowieniach (art. 113 Kpa).
Omyłka ta nie miała też żadnego wpływu na treść rozstrzygnięcia zawartego w przedmiotowej decyzji.
Wobec powyższego postanowiono jak w sentencji.

Pouczenie

Na niniejsze postanowienie służy stronom prawo złożenia zażalenia do Samorządowego Kolegium Odwoławczego za pośrednictwem Burmistrza Miasta Chojnice w terminie 7-dni od daty doręczenia.

BURMISTRZ MIASTA CHOJNICE

Z up. BURMISTRZA
mgr inż. Jacek Marczewski
Dyrektor Wydziału

Decyzja niniejsza
stała się ostateczna
dnia 05.07.2013 r.

Z up. BURMISTRZA
mgr inż. Jacek Marczewski
Dyrektor Wydziału

Otrzymują:
1. Gmina Miejska Chojnice, Stary Rynek 1, Chojnice, Wydział Km
2. Piotr Federski, ul. Staffa 3, Chojnice
3. a/a GP

GN

Województwo pomorskie

BURMISTRZ MIASTA CHOJNICE
Stary Rynek 1
89-600 Chojnice

Załącznik graficzny Nr 1

do decyzji **Nr GP. 6733.14.2013** z dnia 5 czerwca 2013 roku

Z up. BURMISTRZA

WY **Legenda:**

linie rozgraniczające teren inwestycji

przygotowała:

Dyrektor Wydziału

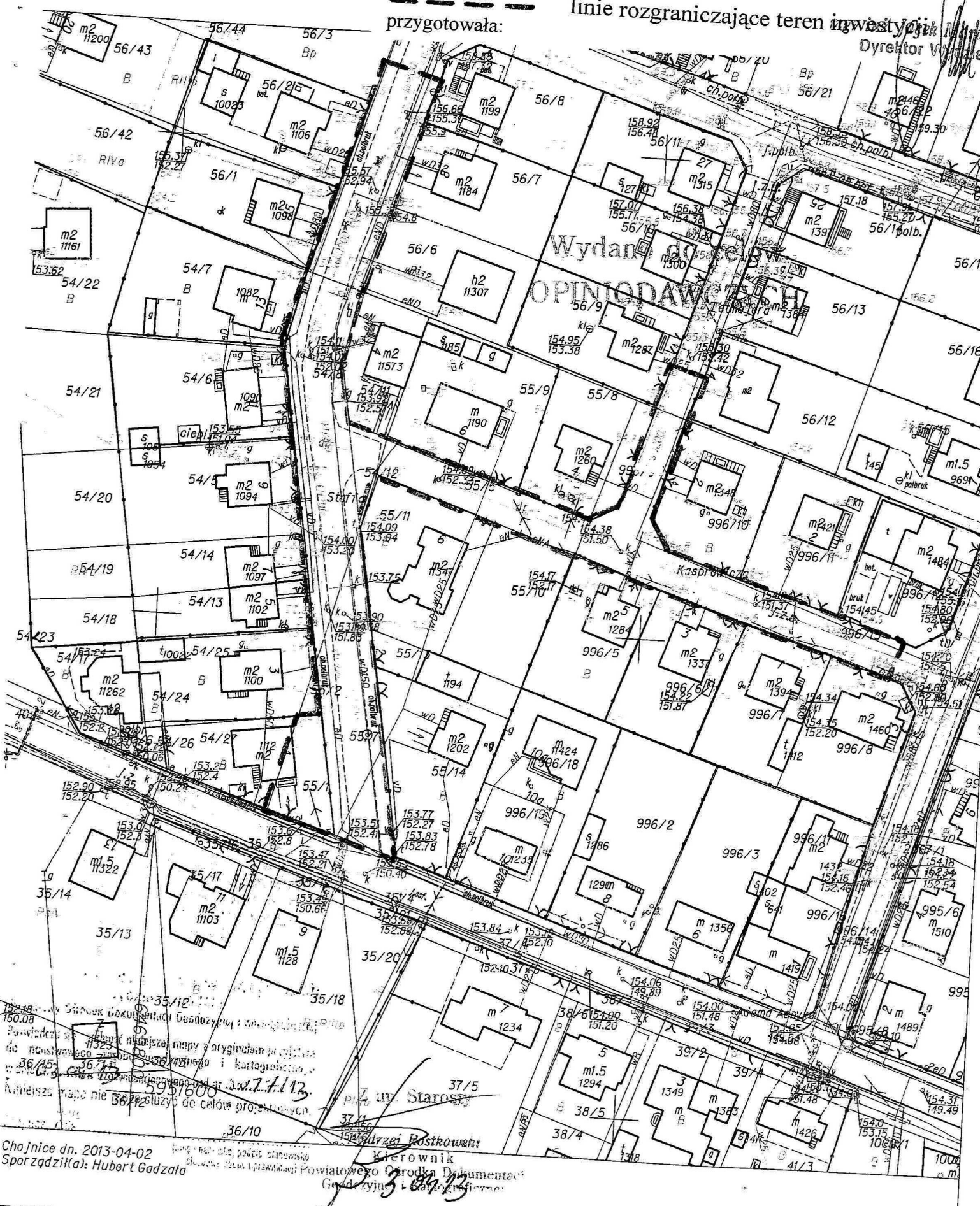

Chojnice dn. 2013-04-02
Sporządził(a): Hubert Gadzała

STAROSTWO POWIATOWE w CHOJNICACH
Wydział Geodezji
Zespół Uzgadniania Dokumentacji Projektowej
ul. Człuchowska 38
89-600 CHOJNICE

Chojnice, dnia 20.06.2013 r.

OPINIA Nr GE.6630.372.2013

w sprawie uzgodnienia usytuowania projektowanych sieci uzbrojenia terenu

Na zlecenie:

Gmina Miejska Chojnice
ul. Stary Rynek 1
89-600 Chojnice
(inwestor lub jego upoważniony przedstawiciel)

z dnia: 11.06.2013 r. znak : bez nr

dokonano uzgodnienia projektu :
Linia energetyczna oświetlenia drogowego w Chojnicach przy ulicy: Staffa i Kasprowicza, obejmujące działki nr: 40/7, 54/8, 54/12, 55/5, 55/7, 56/25, 996/15.
/Nazwa obiektu projektowanego/

Zespół Uzgadniania Dokumentacji Projektowej dla Powiatu w Chojnicach działając na podstawie zarządzenia Nr 25/2001 Starosty Powiatu Chojnickiego z dnia 05.09.2001r. postanawia:

a) uzgodnić przedłożoną dokumentację.

~~b) nie uzgodnić przedłożonej dokumentacji.~~

Uwagi i zalecenia:

.....

.....

PRZEWODNICZĄCY
ZESPOŁU UZGADNIANIA DOKUMENTACJI
PROJEKTOWEJ W WYDZIALE
GEODEZJI
Andrzej Kopiec

/Pieczęć i podpis przewodniczącego zespołu/

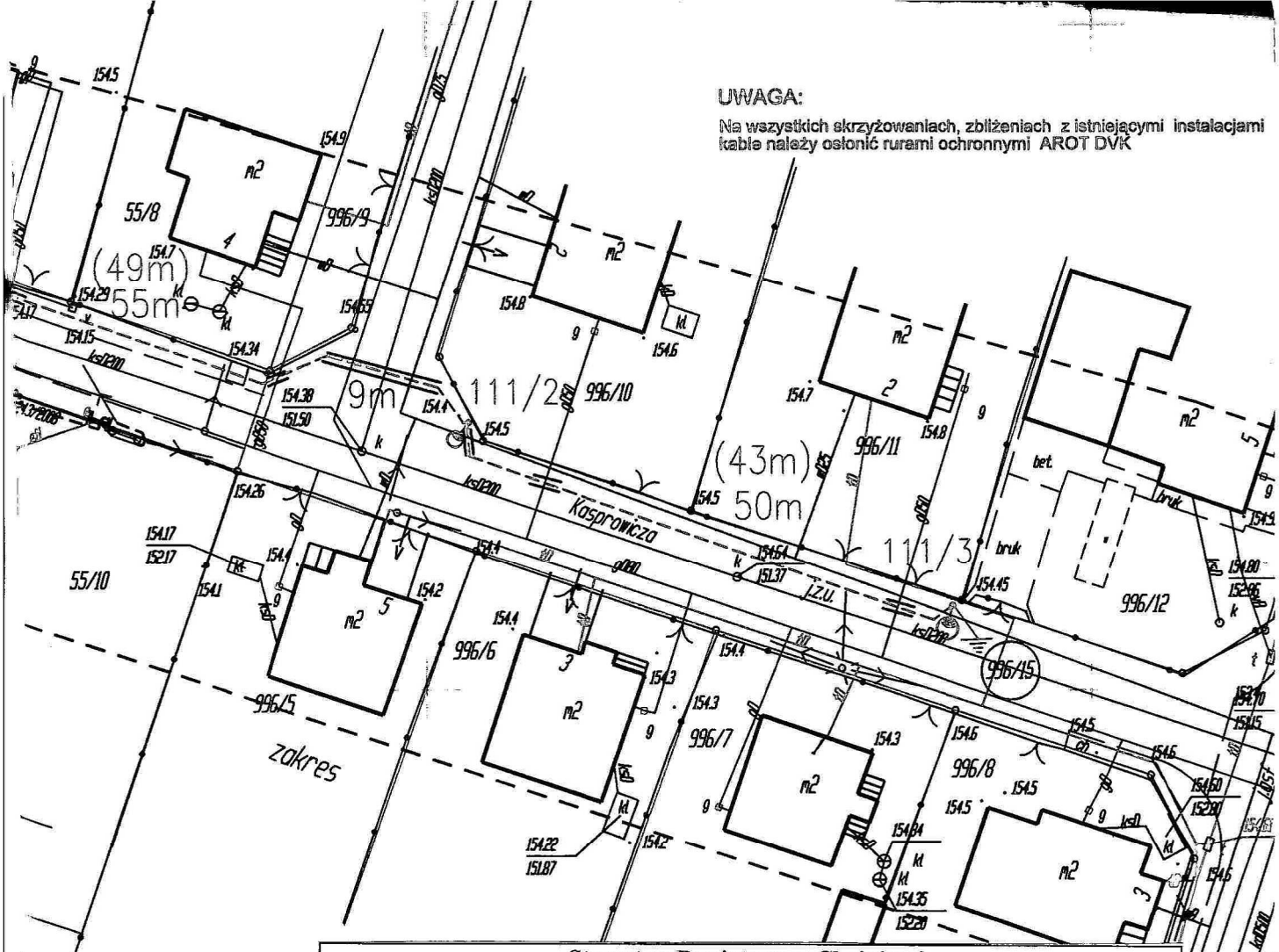

Starostwo Powiatowe w Chojnicach
Wydział Geodezji, Zespół Uzgadniania Dokumentacji Projektowej

Na podstawie art. 28 ust.1 ustawy z dnia 17 maja 1989r. – Prawo geodezyjne i kartograficzne (tekst jednolity Dz. U. z 2010 r. Nr 193, poz. 1287 ze zmianami) uzgodniono usytuowanie projektowanych sieci uzbrojenia

Linia energetyczna oświetlenia drogowego w Chojnicach przy ulicy: Staffa i Kasprowicza, obejmujące działki nr: 40/7, 54/8, 54/12, 55/5, 55/7, 56/25, 996/15.

Uzgodnione usytuowanie sieci uzbrojenia terenu podlega wytyczeniu i geodezyjnej inwentaryzacji powykonawczej przez jednostki uprawnione do wykonywania prac geodezyjnych.

W razie niezgodności realizacji sieci uzbrojenia terenu z uzgodnionym projektem inwestor zobowiązany jest przedłożyć mapę z wynikami pomiarów powykonawczych właściwemu organowi administracji architektoniczno – budowlanej.

Uzgodnienie usytuowania projektowanych sieci uzbrojenia terenu zachowuje ważność przez okres 3 lat od dnia wydania opinii w sprawie uzgadniania usytuowania projektowanych sieci uzbrojenia terenu. Uzgodnienie traci ważność w przypadku, o którym mowa w § 13 rozporządzenia Ministra Rozwoju Regionalnego i Budownictwa z dnia 2 kwietnia 2001r. w sprawie geodezyjnej ewidencji sieci uzbrojenia terenu oraz zespołów uzgadniania dokumentacji projektowej (Dz. U. Nr 38, poz. 455).

GE.6630.372.2013
Chojnice, dnia 20.06.2013r.

PRZEWODNICZĄCY
ZESPOŁU UZGADNIANIA DOKUMENTACJI
PROJEKTOWEJ w WYDZIALE
GEODEZJI
Andrzej Kaptur

LEGENDA

----------	Proj. kabel oświetl. YAKY 4x35mm2 długość 352m (t
111	Proj. latarnia
═══	Proj. rura ochronna AROT
50m (43m)	długość odcinka kabla (długość trasy)
⏚	Proj. uziemienie

WYKAZ UZGODNIEŃ BRANŻOWYCH

Lp.	Nazwa jednostki uzgadniającej	Uzgod. na str.
1	ENEA Operator Sp. z o.o. Rejon Dystrybucji Chojnice ul. 14 Lutego 15 89-600 Chojnice	10
2	Telekomunikacja Polska S.A. Pion Technicznej Obsługi Klienta w Bydgoszczy	11
3	Pomorska Spółka Gazownictwa sp. z o.o. Punkt Dystrybucji Gazu ul. Pl. Piastowski 27 89-600 Chojnice	10, 12 i 13
4	Miejskie Wodociągi Spółka .z o.o. ul. Pl. Piastowski 27A 89-600 Chojnice	10
5	PETRUS Polska Spółka z o.o. Spółka Komandytowo-Akcyjna ul. Staszica 30 89-600 Chojnice	10
6	Urząd Miasta Chojnice ul. Stary Rynek 1 89-600 Chojnice	10 i 16

10

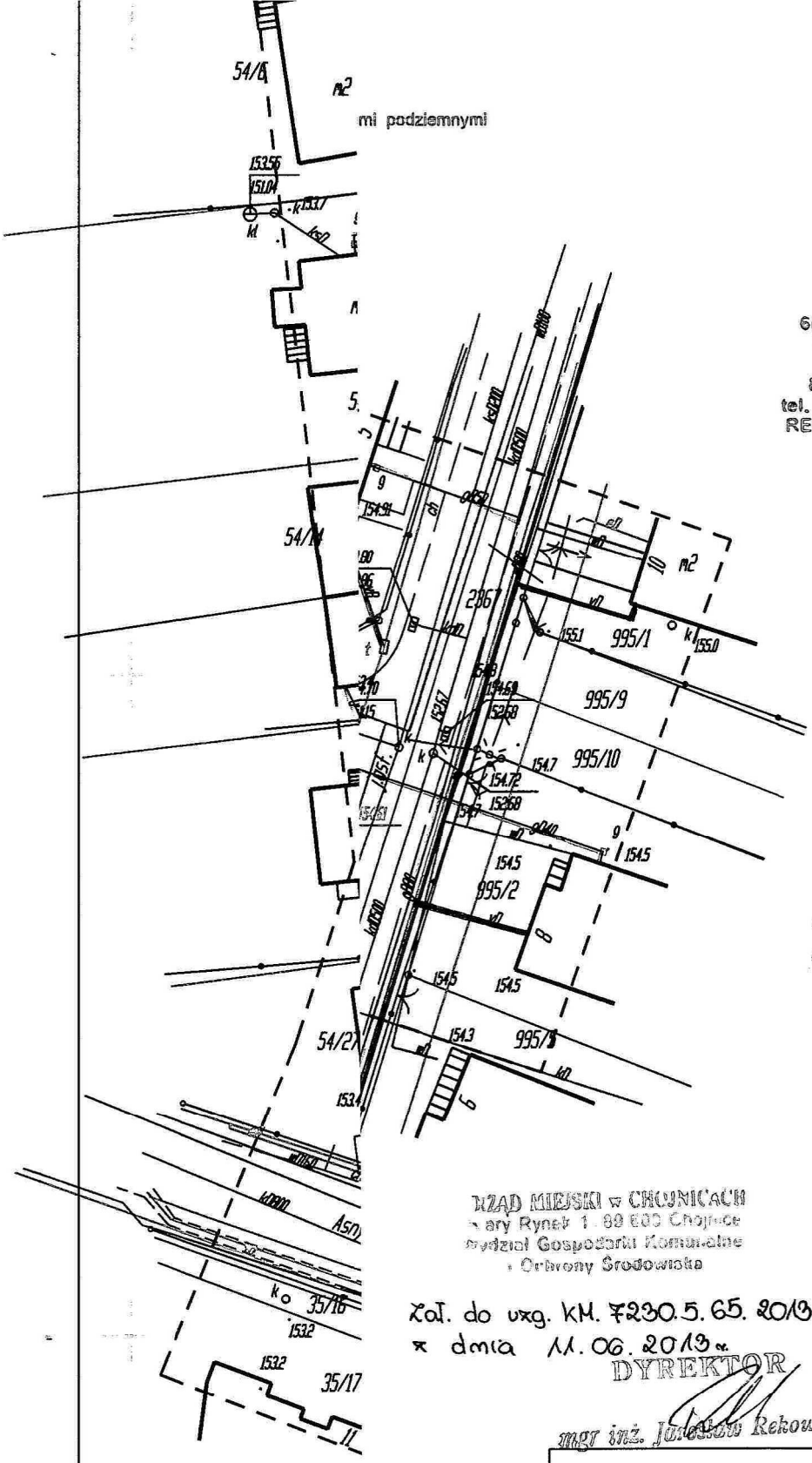

ENEA Operator Sp. z o.o.
60-479 Poznań, ul. Strzeszyńska 58
Oddział Dystrybucji Bydgoszcz
Rejon Dystrybucji Chojnice
89-600 Chojnice, ul. 14 Lutego 15
tel. 052 397 45 81, faks 052 397 44 38
REGON 300455398, NIP 782-23-77-161

Trasę linii osw. i lokalizację latarni uzgodniono bez uwag
28.05.2013 r

ENEA Operator Sp. z o.o.
Rejon Dystrybucji Chojnice
Sekcja Eksploatacji i Wykonawstwa
Kierownik
Janusz Formella

Pomorska Spółka Gazownictwa sp. z o.o.
ul. Wałowa 41/43, 80-858 Gdańsk
Oddział Zakład Gazowniczy w Bydgoszczy
Punkt Dystrybucji Gazu w Chojnicach
ul. Plac Piastowski 27, 89-600 Chojnice
tel. 52 334 68 60, faks 52 334 68 67
NIP 583 28 33 798
KRS 0000142725 REGON 192811620
(15.11)

Uzgodnienie
Nr 0263/EBC/108/2013
Uwagi z zastrzeżeniem
Chojnice
23.05.2013
Kierownik
Punkt Dystrybucji Gazu w Chojnicach
Henryk Kiedrowicz

UZGODNIENIA

URZĄD MIEJSKI w CHOJNICACH
Plac Rynek 1, 89-600 Chojnice
Wydział Gospodarki Komunalnej i Ochrony Środowiska

Zał. do uzg. KM. 7230.5.65.2013
z dnia 11.06.2013 r.

DYREKTOR
mgr inż. Jarosław Rekowski

Niniejszym oświadczam, że
opracowano metodą elekt
sytuacyjno-wysokościowe
z oryginałem przyjętym do
Dokumentacji Geodezyjne
KERG 448/13

Przedsiębiorstwo Handlowo-Usługowe "OMEGA" 89-600 Chojnice ul. Wiśniowa 2		
Nazwa i adres obiektu budowlanego: Linia kablowa oświetlenia drogowego ul.Staffa i Kasprowicza w Chojnicach Działki: 40/7, 54/8, 54/12, 55/5, 55/7, 56/25, 996/15		
Przedmiot: Projekt zagospodarowania	Skala: 1:500	Nr rys. 1
Projektant: Daniela Hapka GP-KZ-7342/210/93 w specjalności instalacyjno- inżynieryjnej w zakresie sieci i instalacji elektrycznej	Podpis:	Data: 10.05.2013
Sprawdzający: Edmund Hapka UAN-KZ-7210/389/87 i 210/89 w specjalności instalacyjno- inżynieryjnej w zakresie sieci i instalacji elektrycznej	Podpis:	Data: 10.05.2013

ZAGOSPODAROWANIA TERENU
BLOWA OŚWIETLENIA DROGOWEGO
AFFA i KASPROWICZA W CHOJNICACH
: GMINA MIEJSKA CHOJNICE
89-600 CHOJNICE ul. STARY RYNEK 1

„PETRUS POLSKA SPÓŁKA z o.o."
SPÓŁKA KOMANDYTOWO-AKCYJNA
ul. Staszica 30, 89-600 CHOJNICE
REGON 092557739 (9)

Uzgodnienie Nr 52/2013
Istniejące urządzenia telewizji kablowej bedące w naszej eksploatacji naniesiono wg oznaczenia
kable doziemne ✓
kanalizacja teletechniczna
projektowane
Wszystkie skrzyżowania i zbliżenia do urządzeń wykonać zgodnie z obowiązującymi normami.
Uzgodnienie należy uaktualnić przed rozpoczęciem robót i powiadomić **"PETRUS POLSKA SPÓŁKA z o.o."** SPÓŁKA KOMANDYTOWO-AKCYJNA o dokładnym terminie rozpoczęcia.
Uzgodnienie ważne 12 miesięcy od daty wydania
Data 27.05.2013 r. podpis
Stefan Kondrowicz

W miejscu skrzyżowań i zbliżeń z kablami, kanalizacją TVK roboty należy prowadzić ręcznie

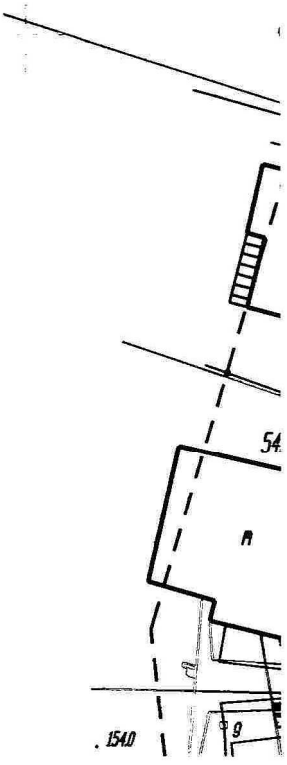

UWAGA:

Na wszystkich skrzyżowaniach, zbliżeniach z istniejącymi instalacja kable należy osłonić rurami ochronnymi AROT DVK

090 / 20/2/3
MIEJSKIE WODOCIĄGI
Spółka z o.o.
89-600 CHOJNICE
Plac Piastowski 27a
Tel. 39-741-76 Fax 39-700-01

WI-95/364/u/6/13

Chojnice 03.06.2013

Uzg. projekt zagosp. terenu dla budowy uliczn. oświetlenia drogowego ulic Staffa i Kasprowicza. Dul. Kasprowicza na sieci odcinkowej z rzędem posadowienia słupów oświetleniowych dokonać odkopki, fundamenty dla słupów odbiorcze powinny istnieć przed odcinkiem.

LEGENDA

----------	Proj. kabel oświetl. YAKY 4x35mm2
111	Proj. latarnia
═══	Proj. rura ochronna AROT
35m (29m)	długość odcinka kabla (długość trasy)
⏚	Proj. uziemienie

TELEKOMUNIKACJA POLSKA S.A.
Pion Technicznej Obsługi Klienta
Region Operacyjnego Utrzymania Sieci i Usług w Olsztynie
Dział Zarządzania Zasobami Sieci 2 Bydgoszcz
ul.Chodkiewicza 61
85-667 Bydgoszcz

Uzgodnienie nr TOTTNSBU/U5/1109/2013

Temat przedłożonego projektu: Linia kablowa oswietlenia ulicy Staffa i Kasprowicza w m. Chojnice

Inwestor : Gmina Miejska Chojnice

Przedłożony projekt uzgadnia się na następujących warunkach:

1) istniejącą sieć telekomunikacyjną podziemną – własność Telekomunikacji Polskiej S.A., Pion Technicznej Obsługi Klienta zaznaczono na mapie symbolem TP
2) zastrzegamy możliwość wystąpienia w terenie urządzeń i kabli niezinwentaryzowanych, wyłączonych z eksploatacji. Powyższy fakt należy niezwłocznie zgłosić do Dysponenta Uszkodzeniowego tel. 091 423 33 72 czynny całą dobę, w celu ustalenia użytkownika i trybu postępowania z tym uzbrojeniem,
3) **ustala się 2- metrową strefę ochronną z każdej strony naszych urządzeń. W strefie ochronnej prace należy prowadzić ręcznie. Szczegółowy przebieg i usytuowanie urządzeń w terenie należy ustalić na podstawie przekopów kontrolnych,**
4) **wykonawca, z 5-dniowym wyprzedzeniem, pisemnie, powiadomi Telekomunikację Polską S.A., Pion Technicznej Obsługi Klienta, Dział Zarządzania Zasobami Sieci, 85-667 Bydgoszcz, ul. Chodkiewicza 61, faks 0 52 375 93 16, o zamiarze rozpoczęcia prac, celem protokólarnego przekazania placu budowy (sieć TP, miejsca kolizyjne), podając numer wydanych Wytycznych Technicznych. W przypadku, gdy Wytyczne Techniczne nie były wydane, należy powołać się na numer powyższego Uzgodnienia.**
5) **przy prowadzeniu prac w razie odkrycia urządzeń telekomunikacyjnych należy je zabezpieczyć przed uszkodzeniem i osiadaniem ziemi. Skrzyżowania i zbliżenia należy wykonać zgodnie z obowiązującymi normami, a przed zasypaniem zgłosić do odbioru,**
6) Telekomunikacja Polska S.A. Pion Technicznej Obsługi Klienta informuje, że nie będzie ponosił kosztów przebudowy i poziomowania swoich urządzeń w przypadku zmiany rzędnych wysokości terenu w wyniku realizacji projektu,
7) **TP S.A. Pion Technicznej Obsługi Klienta zobowiązuje Inwestora i Wykonawcę robót do prowadzenia prac w sposób wykluczający możliwość uszkodzenia naszych urządzeń i powstania awarii sieci telekomunikacyjnej oraz pokrycia wszelkich kosztów związanych z ewentualnym powstaniem awarii sieci telekomunikacyjnej na skutek prowadzenia tych prac,**
8) uzgodnienie jest ważne przez okres 24 miesięcy od daty wydania,
9) niniejsze uzgodnienie jest niezbędnym załącznikiem do projektu.

Uwaga: Kabel TP w miejscach zbliżeń i skrzyżowań zabezpieczyć rurą dwudzielną typu Arot.

Andrzej Marciniak
specjalista

Bydgoszcz dnia: 05.06.2013 r.

.....
pieczątka i podpis osoby uzgadniającej

12

POMORSKA
SPÓŁKA GAZOWNICTWA

Pomorska Spółka Gazownictwa sp. z o.o.
Oddział Zakład Gazowniczy w Bydgoszczy
ul.Jagiellońska 42, 85-097 Bydgoszcz
tel 523285151 ,fax 523285418

Punkt Dystrybucji Gazu w Chojnicach
Tel. 523346861
Fax. 523346867

Przedsiębiorstwo
Handlowo-Usługowe
„OMEGA"
Daniela Hapka
ul. Wiśniowa 2
89-600 CHOJNICE

Wasz znak:
Nasz znak: OZGB/EBC/109/2013

Chojnice, 23.05.2013

dot.: projektu zagospodarowania terenu , dot. budowy projektowanej linii kablowej oświetlenia drogowego , ul. Staffa i Kasprowicza w Chojnicach na działkach : (40/7 , 54/8, 54/12,55/5,55/7,56/25,996/15).

1. Na przedłożonym projekcie zagospodarowania terenu, orientacyjną lokalizację projektowanego przez tut. Rejon sieci gazowych opisano i oznaczono:
   - kolorem żółtym- niskoprężne

   Szczegółowy przebieg tras istniejących sieci gazowych należy ustalić na podstawie przekopów kontrolnych, a w przypadku ich odkrycia powiadomić niezwłocznie o powyższym lokalną jednostkę operatora sieci gazowej.
2. O planowanym terminie rozpoczęcia prac związanych z ww. zadaniem, należy zawiadomić operatora sieci gazowej.
3. Zachować wymagane prawem odległości w pionie i poziomie innych obiektów budowlanych od istniejącej lub projektowanej infrastruktury gazowej.
4. Kolizje, zbliżenia i skrzyżowania z naszym uzbrojeniem rozwiązać kosztem i staraniem inwestora przedmiotowego zadania, zachowując dotychczasową warstwę przykrycia sieci gazowej, o ile powzięte z jej operatorem szczegółowe ustalenia nie będą stanowić inaczej. Powyższe musi bezwzględnie spełniać wymagania aktualnych norm i przepisów, w tym przede wszystkim zawartych w Dz.U. nr 97 poz. 1055 z 2001r., PN-91/M-34501, a w przypadku gazowych sieci polietylenowych, również w „Wytycznych dotyczących projektowania i budowy sieci gazowej z PE w Pomorskiej Spółce Gazownictwa sp. z o.o." – wydanie II z 2010 r., oraz innych aktach wewnętrznych obowiązujących na terenie działania operatora sieci gazowej. Realizacja powyższego prowadzona może być tylko pod nadzorem naszego przedstawiciela, a po jej wykonaniu zgłoszona nam w stanie odkrytym do sprawdzenia i odbioru technicznego.

5. Jeśli zakres przedmiotowej inwestycji wymusi przebudowę, dozbrojenie lub trwałe zabezpieczenie istniejącej sieci gazowej, to warunkiem przystąpienia z naszej strony do odbioru końcowego , będzie wykonanie powyższego na podstawie opracowanego projektu budowlano-wykonawczego, sporządzonego w oparciu o wydane na wniosek inwestora, warunki przebudowy infrastruktury gazowej.

   Inwentaryzację geodezyjną dokonywanych zmian, inwestor zadania winien nieodpłatnie przekazać na majątek Pomorskiej Spółki Gazownictwa Oddział Zakład Gazowniczy w Bydgoszczy.

POMORSKA
SPÓŁKA GAZOWNICTWA

6. Wszelkie prace gazoniebezpieczne tj. min. włączenia lub wyłączenia z ruchu , rozcięcia, rozłączenia oraz połączenia czynnych przewodów gazowych , a także wbudowanie, wymianę względnie naprawę elementów infrastruktury gazowej itp. należy zlecać do wykonania tylko i wyłącznie operatorowi sieci gazowej.
7. W sąsiedztwie czynnych sieci gazowych wyklucza się możliwość prowadzenia prac ziemnych przy użyciu sprzętu mechanicznego.
8. W bezpośrednim sąsiedztwie czynnych sieci gazowych nie dopuszcza się lokalizowania budynków i innych obiektów kubaturowych , składowania urobku z wykopu magazynowania materiałów budowlanych, lub utrudniania w jakikolwiek inny sposób bezproblemowego dostępu do naszego uzbrojenia, a w przypadku odbudowy, przebudowy względnie modernizacji istniejących nawierzchni oraz elementów infrastruktury naziemnej, lokalizowania, studni, wpustów ulicznych, parkingów, zatok, wiat, billboardów, wjazdów/zjazdów/podjazdów budowa których zmieni dotychczasową wielkość warstwy przykrycia naszego uzbrojenia, schodów, słupów linii energetycznych, telekomunikacyjnych, oświetleniowych i trakcyjnych, a także elementów małej architektury i nasadzeń roślin wieloletnich (drzew, krzewów i innych o rozbudowanym systemie korzeniowym), oraz równolegle do osi sieci gazowej usytuowanych torowisk, krawężników, odwodnień liniowych, ogrodzeń, parkanów, murów oporowych, itp.

9. Rzędne ustawienia skrzynek ulicznych armatury gazowej dostosować do poziomu odtworzonej nawierzchni.

10. W trakcie prowadzenia robót związanych z ww. zadaniem, sieć gazową wraz z wszystkimi jej elementami zabezpieczyć przed uszkodzeniami, oraz osiadaniem gruntu stanowiącego jej podbudowę i osłonę. W przypadku ich stwierdzenia, lub wystąpienia awarii, wszelkimi kosztami ich naprawienia i usunięcia, oraz powstałych dla jej operatora strat, obciążony zostanie inwestor lub wykonawca ww. inwestycji.

11. Wszystkie czynności operatora sieci gazowej, wykonywane na rzecz lub pisemne zlecenie inwestora zadania, będą realizowane odpłatnie.

Okres ważności niniejszego uzgodnienia określa się na 2 lata licząc od daty wydania

KIEROWNIK
Punkt Dystrybucji Gazu w Chojnicach
Henryk Kiedrowicz

WYKAZ DZIAŁEK

na których projektowana jest budowa linii kablowej oświetlenia drogowego ul. Staffa i Kasprowicza w Chojnicach

Lp.	Nr działki	Właściciel-użytkownik wieczysty	Uzgod. na str.
1	40/7 54/8 54/12 55/5 55/7 56/25 996/15	Gmina Miejska Chojnice ul. Stary Rynek 1, 89-600 Chojnice	10 i 16

STAROSTWO POWIATOWE
ul. Człuchowska [illegible] 3926568
(nazwa organu wydającego dokument)

Województwo: **pomorskie**
Powiat: **chojnicki**
Jednostka ewidencyjna: **Chojnice - M [220201_1]**

WYPIS UPROSZCZONY Z REJESTRU GRUNTÓW

sporządzono dnia: **08.04.2013 07:53:47** według stanu na dzień: **08.04.2013 07:53**

Obręb	Ark.	Nr działki	JR	Pow. [ha]	Użytek lub klasa		Nr KW lub inne dokumenty	Adres lub położenie
					Rodzaj	Pow. [ha]		
Chojnice [Nr 0001]	8	**40/7**	G3515	0.3666	dr	0.3666	SL1C/00009685/2	Chojnice, ul. Adama Asnyka
Identyfikator: 220201_1.0001.40/7								
1/1 właściciel	GMINA MIEJSKA CHOJNICE siedziba: ul. Stary Rynek 1, 89-600 Chojnice							
Chojnice [Nr 0001]	8	**54/8**	G3515	0.0771	dr	0.0771	KW 11481 (SR w Chojnicach)	-
Identyfikator: 220201_1.0001.54/8								
1/1 właściciel	GMINA MIEJSKA CHOJNICE siedziba: ul. Stary Rynek 1, 89-600 Chojnice							
Chojnice [Nr 0001]	8	**54/12**	G3515	0.0086	dr	0.0086	SL1C/00017532/4	-
Identyfikator: 220201_1.0001.54/12								
1/1 właściciel	GMINA MIEJSKA CHOJNICE siedziba: ul. Stary Rynek 1, 89-600 Chojnice							
Chojnice [Nr 0001]	8	**55/1**	G2890	0.0215	B	0.0215	KW 19753 (SR w Chojnicach)	Chojnice, ul. Staffa 1
Identyfikator: 220201_1.0001.55/1								
1/1 właściciel	Federski Piotr Antoni (Jan, Krystyna) zam. ul. Staffa 3, 89-600 Chojnice							
Chojnice [Nr 0001]	8	**55/5**	G3515	0.0353	dr	0.0353	SL1C/00009685/2	-
Identyfikator: 220201_1.0001.55/5								
1/1 właściciel	GMINA MIEJSKA CHOJNICE siedziba: ul. Stary Rynek 1, 89-600 Chojnice							
Chojnice [Nr 0001]	8	**55/7**	G3515	0.0647	dr	0.0647	SL1C/00009685/2	-
Identyfikator: 220201_1.0001.55/7								
1/1 właściciel	GMINA MIEJSKA CHOJNICE siedziba: ul. Stary Rynek 1, 89-600 Chojnice							
Chojnice [Nr 0001]	8	**56/25**	G3515	0.4026	dr	0.4026	SL1C/00017532/4	-
Identyfikator: 220201_1.0001.56/25								
1/1 właściciel	GMINA MIEJSKA CHOJNICE siedziba: ul. Stary Rynek 1, 89-600 Chojnice							
Chojnice [Nr 0001]	8	**996/15**	G3515	0.1385	dr	0.1385	KW 11287 (SR w Chojnicach)	-
Identyfikator: 220201_1.0001.996/15								
1/1 właściciel	GMINA MIEJSKA CHOJNICE siedziba: ul. Stary Rynek 1, 89-600 Chojnice							

Ilość działek na wypisie: 8
Suma powierzchni działek: 1.1149 ha

DOKUMENT SŁUŻY DO CELÓW INFORMACYJNYCH

Z up. Starosty
inż. Rafał Zalewski
Inspektor
w Wydziale Geodezji
08.04.2013

Sporządził(a): Rafał Zalewski

16

URZĄD MIEJSKI w CHOJNICACH
Stary Rynek 1 [illegible] Chojnice
Wydział Gospodarki Komunalnej
i Ochrony Środowiska

KM.7230.5.65.2013

Chojnice, dnia 11 czerwca 2013r.

Przedsiębiorstwo Handlowo – Usługowe
„OMEGA" Daniela Hapka
ul. Wiśniowa 2
89-600 Chojnice

UZGODNIENIE

Urząd Miejski w Chojnicach, Wydział Gospodarki Komunalnej i Ochrony Środowiska uzgadnia bez uwag trasę projektowanej linii kablowej oświetlenia drogowego ulicy Staffa i Kasprowicza w Chojnicach na działkach nr 40/7, 54/8, 54/12, 55/5, 55/7, 56/25, 996/15 będących własnością Gminy Miejskiej Chojnice. Opieczętowany załącznik mapowy stanowi integralną część niniejszego uzgodnienia.

DYREKTOR
mgr inż. Jarosław Rekowski

Otrzymują :
1. Adresat + 1 egz. opieczętowanego planu realizacyjnego.
2. A/a,

OPIS DO PROJEKTU ZAGOSPODAROWANIA TERENU

1. Przedmiot inwestycji:

   Przedmiotem inwestycji jest budowa linii kablowej oświetlenia drogowego ul. Staffa i Kasprowicza w Chojnicach.

2. Istniejący stan zagospodarowania terenu:

   Linia kablowa nN
   Linia kablowa SN
   Sieć wod-kan
   Sieć telekomunikacyjna
   Sieć gazowa
   Sieć TVK

3. Projektowane zagospodarowanie terenu:

   Wykonanie budowy linii kablowej oświetlenia drogowego ul. Staffa i Kasprowicza w Chojnicach.

4. Zestawienie powierzchni poszczególnych części zagospodarowania terenu:

   Nie dotyczy

5. Dane informujące o wpisie do rejestru zabytków:

   Działki i obiekty nie są wpisane do rejestru zabytków i dlatego nie podlegają ochronie.

6. Dane określające wpływ eksploatacji górniczej:

   Nie dotyczy

7. Informacje o przewidywanych zagrożeniach:

   Projektowana przebudowa nie powoduje zagrożenia dla środowiska oraz higieny i zdrowia dla użytkowników.

8. Inne dane wynikające ze specyfiki obiektu:

   Nie dotyczy

PROJEKTANT
w specjalności instalacyjnej
w zakresie sieci i instalacji elektrycznych
Daniela
GP-KZ-7342

OPIS TECHNICZNY

1. **Przedmiot opracowania**
Przedmiotem opracowania niniejszego projektu budowlanego jest budowa oświetlenia drogowego ulicy Staffa i Kasprowicza w Chojnicach na działkach o numerach 40/7, 54/8, 54/12, 55/5 55/7, 56/25 i 996/15. Inwestorem jest Gmina Miejska Chojnice.

2. **Podstawa opracowania**
Projekt opracowano na zlecenie Gminy Miejskiej Chojnice. Podstawą do opracowania były:
   a) warunki przyłączenia do istniejącej sieci oświetlenia drogowego Gminy Miejskiej Chojnice,
   b) decyzja o ustaleniu lokalizacji inwestycji celu publicznego,
   c) projekt budowlany branży drogowej
   d) obowiązujące przepisy budowy, rozporządzenia i normy,
   e) karty katalogowe,
   f) uzgodnienia,
   g) wizja na obiekcie,
   h) mapa 1:500

3. **Dane ogólne**

- stacja transformatorowa	–	Chojnice Leśmiana - 31236,
- napięcie sieci zasilającej	–	400/230V,
- dodatkowa moc szczytowa	-	1,12 kW,
- pomiar energii elektrycznej	–	istniejący licznik energii w złączu kablowo-pomiarowym ZKP 10/1 przy stacji transf. Chojnice Leśmiana
- ochrona od porażeń	–	wyłączanie szybkie,
- grupa taryfowa	–	istn,
- granica stron	-	zaciski prądowe na listwie zaciskowej w złączu pomiarowym w ZKP, w kierunku instalacji odbiorcy

4. **Zakres projektu**
Niniejszy projekt obejmuje:
- linię kablową oświetlenia ulic,
- ochronę od porażeń.

5. **Linia kablowa oświetlenia ulic**
Od istniejącego słupa oświetlenia drogowego nr 109 przy skrzyżowaniu ulic Asnyka i Staffa wykonać linię kablową oświetlenia kablem YAKXS 4x35mm^2 o łącznej długości 352m (trasy 304m). Trasa linii kabla pokazana jest na rysunku nr 1.

Na latarnie zastosować słupy SSO 60/90/3P o wysokości 9m na prefabrykowanych fundamentach FB150, wysięgniki typu W1 G10 A10, oprawy SGS 104 z źródłem światła SON – T PIA Plus 150W EE-40. W wnękach słupów zabudować izolacyjne złącza bezpiecznikowe typu IZK-2-01 z zabezpieczeniami Bi Wts 10A, fazowe IZK-2-02, zerowe IZK-2-03.
Wytyczenie trasy kabla i lokalizację słupów zlecić do Biura Geodezji. Kabel układać na 10cm warstwie piasku linią falistą, na głębokości 0,7m. Przy słupach pozostawić 1,0m zapasy kabli. Promień średnicy zginania kabla nie może być mniejszy niż 10-cio krotna średnica kabla. Na skrzyżowaniu z ulicami kabel ułożyć w rurze ochronnej AROT typu SRS 75 mm, a z innymi urządzeniami w DVK 75 mm. Kabel ułożony w ziemi zaopatrzyć co 10m i przy słupach w oznaczniki, które powinny zawierać napis: „YAKXS 4x35mm^2 2013 oświetlenie Gmina Miejska Chojnice". Ułożony kabel przysypać 10cm warstwą piasku i następnie 15cm warstwą ziemi rodzimej na której ułożyć folię kablową koloru niebieskiego. Rów kablowy zasypywać warstwami, ubijając poszczególne warstwy. Nadmiar ziemi uformować nad wykopem dla późniejszego osiadania. Przed zasypaniem zgłosić do odbioru przez Inspektora Nadzoru i namiaru przez Geodezję. Przed zasypaniem dokonać również pomiaru ciągłości żył i oporności izolacji. Kabel w słupach opisać tabliczkami grawerowanymi z napisem: typ i przekrój kabla, oraz dokąd idzie (nr słupa). Numeracje słupów wykonać na przynitowanych tabliczkach aluminiowych.

Uwaga!
Z uwagi na duże zagęszczenie podziemnych urządzeń i instalacji wykop pod fundamenty słupów i rowu kablowego na całym odcinku prowadzić ręcznie i bardzo ostrożnie. Zachować wymagane odległości i uwagi z uzgodnień branżowych.

6. Ochrona od porażeń

Jako ochronę od porażeń na oświetleniu ulicznym zastosować wyłączanie szybkie. Żyły neutralne kabli i przewodów winne być o barwie niebieskiej. Przewody lub żyły ochronne barwy żółto-zielonej. Przewód neutralny nie może posiadać w całej długości instalacji żadnych zabezpieczeń ani łączników jednobiegunowych. W słupach nr 113 i 111/3 zacisk neutralny uziemić łącząc go z uziomem o wartości max 5Ω.
W wszystkich słupach dokonać połączenia przewodem LY 16mm^2 o kolorze izolacji żółto-zielonej konstrukcji słupów z zaciskami neutralnymi. Przed oddaniem do eksploatacji należy dokonać pomiaru oporności izolacji, ciągłości żył i sprawdzenia skuteczności szybkiego wyłączania. Protokoły dostarczyć do odbioru.

7. Uwagi końcowe

Całość prac wykonać zgodnie z obowiązującymi przepisami i normami. Przed rozpoczęciem prac uzyskać stosowne pozwolenie na budowę.

Projektant:

PROJEKTANT
w specjalności instalacyjno inżynieryjnej
w zakresie sieci i instalacji elektrycznej
Daniela Hapka
GP-KZ-7842/210/93

Sprawdzający:

PROJEKTANT
w specjalności instalacyjno-inżynieryjnej
w zakresie sieci i instalacji elektrycznej
Edmund Hapka
UAN-KZ-7210/380/87 i 210/89

Informacja dotycząca Planu bezpieczeństwa i ochrony zdrowia

Obiekt: **Linia kablowa oświetlenia drogowego**

Adres: Chojnice ul. Staffa i Kasprowicza
działki: 40/7, 54/8, 54/12, 55/5, 55/7, 56/25, 996/15

Inwestor: Gmina Miejska Chojnice
ul. Stary Rynek 1
89-600 Chojnice

Projektant: Daniela Hapka
ul. Wiśniowa 2
89-600 Chojnice

Opracował:

PROJEKTANT
w specjalności instalacyjno inżynierskiej
w zakresie sieci i instalacji elektrycznej
Daniela Hapka
GP-KZ-7342/210/93

Chojnice, dnia 15.07.2013r.

OPIS

1. **Zakres robót budowlanych:**

- Wytyczenie trasy kabla
  - Wykonanie wykopów otwartych o głębokości 0,8m dla ułożenia kabla oświetlenia drogowego
  - Ułożenie kabli energetycznych,
  - Montaż i ustawianie latarni ośw.,
  - Podłączenie kabli w latarniach ośw.,
  - Wykonanie uziemień
  - Wykonanie pomiarów,
  - Zasypanie i odtworzenie nawierzchni,
  - Uporządkowanie terenu.

2. **Wykaz istniejących obiektów budowlanych:**
   - istniejące linie kablowe SN
   - istniejące linie kablowe nN
   - istniejąca sieć wodociągowa i kanalizacyjna,
   - istniejąca sieć telekomunikacyjna
   - istniejąca sieć gazowa
   - istniejąca siec TVK

3. **Elementy zagospodarowania terenu które mogą stwarzać zagrożenie bezpieczeństwa ludzi:**
   - Kablowe linie energetyczne SN i nN
   - Skrzyżowanie na trasie projektowanego kabla energetycznego z urządzeniami innych gestorów,
   - Istniejące nawierzchnie.

4. **Przewidywane zagrożenia podczas realizacji robót:**
   - ruch pojazdów mechanicznych po drodze,
   - ruch pieszych,
   - możliwość osunięcia się ziemi podczas wykonywania wykopów,
   - prace montażowe prowadzone na wyłączonych urządzeniach sieci energetycznej będącej wstanie normalnym pod napięciem.

5. **Sposób przeprowadzania instruktażu przed przystąpieniem do robót:**

   W miejscu pracy należy zaznajomić wszystkich zatrudnionych w zespole pracowników ze sposobem przygotowania pracy, występujących zagrożeniach w miejscu pracy i bezpośrednim sąsiedztwie innych elementów oraz wskazać warunki i metody bezpiecznego wykonywania powierzonych zadań. Przeprowadzony instruktaż należy odnotować w książce instruktaży i potwierdzić podpisami wszystkich szkolonych pracowników biorących udział w realizacji robót.

6. Środki techniczne zapobiegające niebezpieczeństwom wynikającym z wykonywanych robót:

- całość prac związanych z realizacją robót należy wykonać zgodnie z obowiązującymi Przepisami Budowy Urządzeń Elektroenergetycznych i Polskich Norm,
- prace na urządzeniach będących w ruchu elektrycznym należy prowadzić po ich uprzednim wyłączeniu i dopuszczeniu do prac zgodnie z obowiązującą procedurą w RD Chojnice i Urzędzie Miasta Chojnice,
- na prace w terenach dróg gminnych należy uzyskać pozwolenie na zajęcie pasa drogowego przedstawiając projekt organizacji ruch drogowego na czas prowadzenia robót,
- na pozostałych terenach wygrodzenie wykopów i ich zabezpieczenie wykonać zgodnie z Rozporządzeniem MBiPMB z dnia 28 marca 1972 w sprawie „Bezpieczeństwa i higieny pracy przy wykonywaniu robót budowlanych, montażowych i rozbiórkowych" wraz z późniejszymi zmianami,
- stosować się do uwag i wymagań stawianych przez gestorów poszczególnych sieci.

Opracował:

PROJEKTANT
w specjalności instalacyjno inżynierskiej
w zakresie sieci i instalacji elektrycznych
Daniel Wlapka
GP-KZ-7342/210/93

WYŁĄCZENIE SZYBKIE

LEGENDA

- Proj. kabel oświetl. YAKXS 4x35mm2 długość 352m (trasy 304m)
- 111 — Proj. latarnia
  słupy SSO 60/90/3 na fundamentach FB 150
  wysięgniki W1 G10 A10
  oprawy SGS 104, źródło SON-T PIA Plus 150W EE-40
- Proj. rura ochronna AROT SRS 75mm
- 45m(38m) — długość odcinka kabla (długość trasy)
- Proj. uziemienie

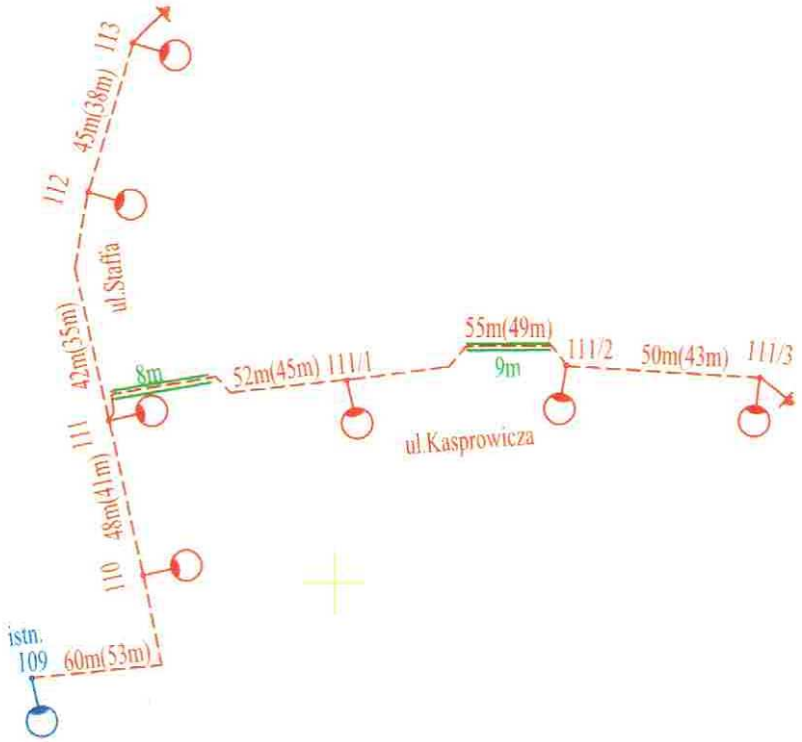

Przedsiębiorstwo Handlowo-Usługowe "OMEGA" 89-600 Chojnice ul. Wiśniowa 2		
Nazwa i adres obiektu budowlanego: Linia kablowa oświetlenia drogowego ul.Staffa i Kasprowicza w Chojnicach Działki: 40/7, 54/8, 54/12, 55/5, 55/7, 56/25, 996/15		
Przedmiot: Schemat ideowy	Skala:	Nr rys. 2
Projektant: Daniela Hapka GP-KZ-7342/210/93 w specjalności instalacyjno- inżynieryjnej w zakresie sieci i instalacji elektrycznej	Podpis:	Data: 15.07.2013
Sprawdzający: Edmund Hapka UAN-KZ-7210/389/87 i 210/89 w specjalności instalacyjno- inżynieryjnej w zakresie sieci i instalacji elektrycznej	Podpis:	Data: 15.07.2013

Zestawienie montażowe kabli i osprzętu kablowego oświetlenia drogowego

L.p.	Słup, złącze kablowe lub pomiarowe	słup oświetlenia SSO 60/90/3P	wysięgnik W1 G10A10	oprawa SGS 104/150	lampa SON-T PIA Plus 150W EE-40	element łączeniowy typu IZK-201 (bezpiecznikowy)	element łączeniowy typu IZK-202 (fazowy)	element łączeniowy typu IZK-203 (zerowy)	fundament FB150	wkładka bezpiecznikowa BiWts 10A	przewód YDY 3x2,5	kabel YAKXS 4x35mm²	rura osłonowa AROT SRS 75mm niebieska	rura osłonowa AROT DVK 75mm niebieska	przewód LY16 zielono-żółty	folia niebieska 25cm	piasek drobnoziarnisty	opaski kablowe do założenia w ziemi	tabliczka opisowa grawerowana	tabliczka aluminiowa z nr słupa lub złącza	bednarka FeZn 4x25mm	pręty miedziowane 14,2mm
		szt.	szt.	szt.	szt.	szt.	szt.	szt.	szt.	szt.	m	m	m	m	m	m	m³	szt.	szt.	szt.	m	m
1	słup nr 110	1	1	1	1	1	2	1	1	1	13	60		8	0,5	53	7	10	2	1		
2	słup nr 111	1	1	1	1	1	2	1	1	1	13	48		12	0,5	41	5	6	2	1		
3	słup nr 112	1	1	1	1	1	2	1	1	1	13	42		10	0,5	35	4	5	2	1		
4	słup nr 113	1	1	1	1	1	2	1	1	1	13	45		5	1,5	38	4	4	2	1	12	24
5	słup nr 111/1	1	1	1	1	1	2	1	1	1	13	52	8	6	0,5	45	5	6	2	1		
6	słup nr 111/2	1	1	1	1	1	2	1	1	1	13	55	9	6	1,5	49	5	8	2	1		
7	słup nr 111/3	1	1	1	1	1	2	1	1	1	13	50		6	0,5	43	4	6	2	1	12	24
	Razem	7	7	7	7	7	14	7	7	7	91	352	17	53	5,5	304	34	45	14	7	24	48

Chojnice, dnia 12.07.2013r.

Na podstawie art. 20 ust. 4 ustawy z dnia 7 lipca 1994r. – Prawo Budowlane (jednolity tekst Dz. U. z 2003r. Nr 207, poz. 2016 z późniejszymi zmianami)

Oświadczenie

Ja niżej podpisana, Daniela Hapka oświadczam, że projekt budowlany dla inwestycji polegającej na budowie linii oświetlenia drogowego ul. Staffa i Kasprowicza w Chojnicach na działkach o nr ewidencyjnych 40/7, 54/8, 54/12, 55/5, 55/7, 56/25, 996/15, został sporządzony zgodnie z obowiązującymi przepisami oraz zasadami wiedzy technicznej.

PROJEKTANT
w specjalności instalacyjno inżynieryjnej
w zakresie sieci i instalacji elektrycznej
Daniela Hapka
GP-KZ-7342/210/93

Oświadczenie

Ja niżej podpisany, Edmund Hapka oświadczam, że projekt budowlany dla inwestycji polegającej na budowie linii oświetlenia drogowego ul. Staffa i Kasprowicza w Chojnicach na działkach o nr ewidencyjnych 40/7, 54/8, 54/12, 55/5, 55/7, 56/25, 996/15, został sporządzony zgodnie z obowiązującymi przepisami oraz zasadami wiedzy technicznej.

PROJEKTANT
w specjalności instalacyjno inżynieryjnej
w zakresie sieci i instalacji elektrycznej
Edmund Hapka
UAN-KZ-72[illegible]/360/8[illegible]/210/89

POMORSKA OKRĘGOWA IZBA INŻYNIERÓW BUDOWNICTWA

ZAŚWIADCZENIE

Pan(i) **Daniela Hapka**
89-604 Chojnice ul.Wiśniowa 2

jest członkiem
Pomorskiej Okręgowej Izby Inżynierów Budownictwa
o numerze ewidencyjnym POM/IE/1480/01
i posiada wymagane ubezpieczenie od odpowiedzialności cywilnej.
Niniejsze zaświadczenie jest ważne
od dnia 2013-01-01 do 2013-12-31

Gdańsk 2012-11-14 r.

POMORSKA OKRĘGOWA
IZBA INŻYNIERÓW BUDOWNICTWA
80-840 Gdańsk, ul. Świętojańska 4..44
(3) Tel. (0-58) 324-89-77
Fax (0-58) 301-44-98

PRZEWODNICZĄCY RADY

Ryszard Kolasa

33

POMORSKA OKRĘGOWA IZBA INŻYNIERÓW BUDOWNICTWA

ZAŚWIADCZENIE

Pan(i) **Edmund Hapka**
89-604 Chojnice ul.Wiśniowa 2

jest członkiem
Pomorskiej Okręgowej Izby Inżynierów Budownictwa
o numerze ewidencyjnym POM/IE/1481/02
i posiada wymagane ubezpieczenie od odpowiedzialności cywilnej.
Niniejsze zaświadczenie jest ważne
od dnia 2013-01-01 do 2013-12-31

Gdańsk 2012-11-14 r.

POMORSKA OKRĘGOWA
IZBA INŻYNIERÓW BUDOWNICTWA
80-840 Gdańsk, ul. Świętojańska 4.,44
(3) Tel. (0-58) 324-89-77
Fax (0-58) 301-44-98

PRZEWODNICZĄCY RADY

Ryszard Kolasa

SŁUP TYP SSO 76/90/3p
SSO 76/90/4p

Przeznaczonedo stosowania w I, II, III, strefie wiatrowej,

Grubość blachy 3mm Powłoka cynkowa >500g/m²
Grubość blachy 4mm

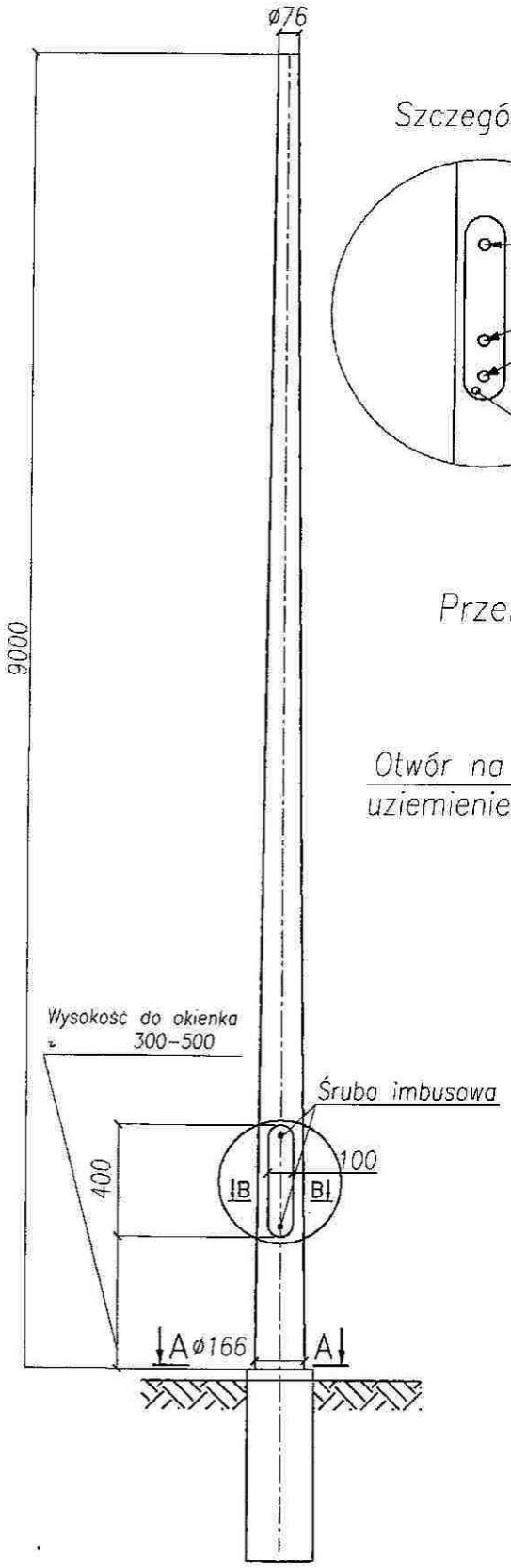

Szczegół A

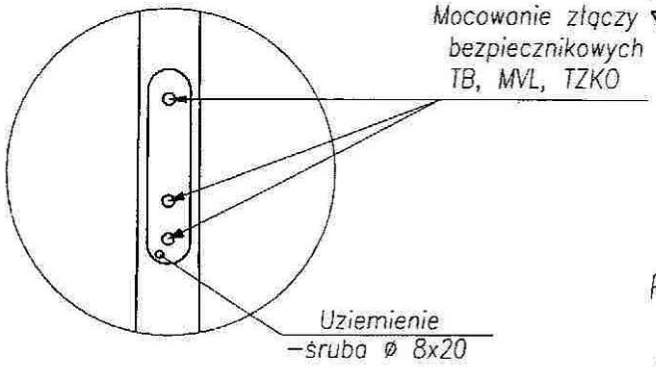

Przekrój B-B

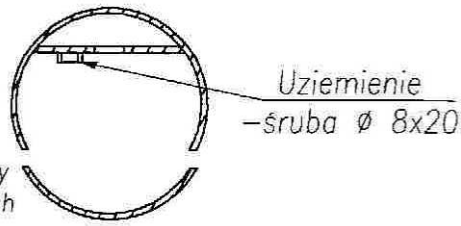

Typ fundamentu FB-120
(FB-150)

Przekrój C-C

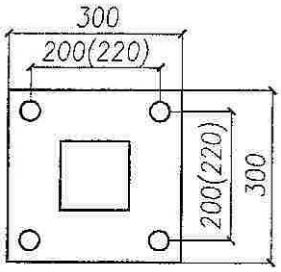

Przekrój A-A

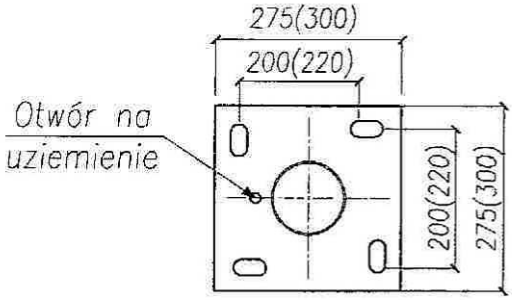

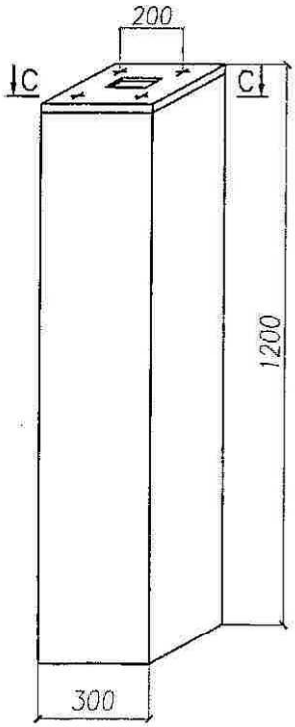

Rozstaw śrub fundamentowych:
- wymiar stary 220x220
- wymiar nowy 200x200 [mm]

Masa słupa:
- 95 [kg] dla 3P
- 123 [kg] dla 4P

Wysięgnik W1G10A(5÷30)/10

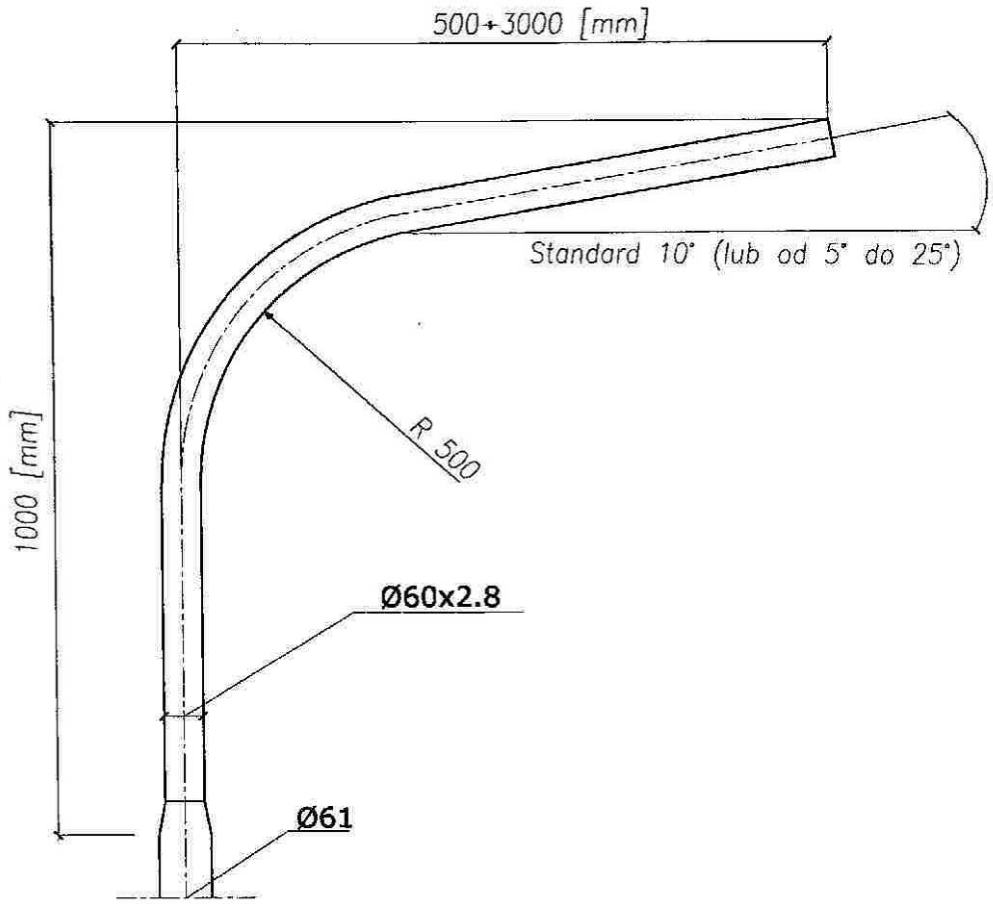

Oznaczenie	Wysokość G[mm]	Oznaczenie	Długość A[mm]
G10	1000	A5	500
G10	1000	A10	1000
G10	1000	A15	1500
G10	1000	A20	2000
G10	1000	A25	2500
G10	1000	A30	3000

Malaga 2 SGS103/104

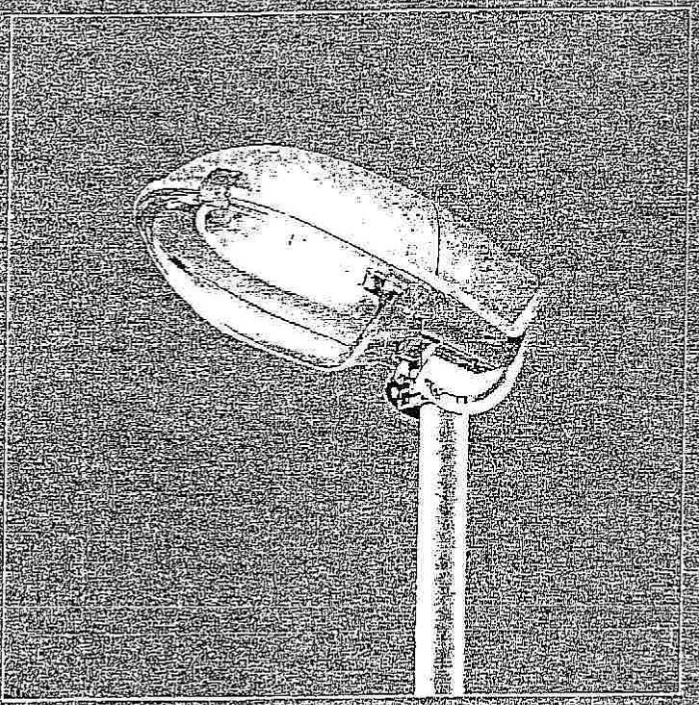

SGS 103/104

Uniwersalna oprawa oświetlenia drogowego o nowoczesnym wyglądzie. Zapewnia wysoką jakość oświetlenia przy niskich kosztach inwestycyjnych i konserwacji, wandaloodporna. Specjalny nowy jednoczęściowy odbłyśnik pozwalający na osiągnięcie bardzo dobrych parametrów oświetleniowych.

Główne zastosowania

- Tereny przemysłowe
- Drogi miejskie
- Drogi drugorzędne
- Drogi lokalne
- Węzły drogowe.

Cechy charakterystyczne

- Nowy jednoczęściowy, tłoczony odbłyśnik zaprojektowany dla otrzymania optymalnych parametrów oświetleniowych, znacznie przekraczających standardowe
- Możliwość płynnej regulacji położenia odbłyśnika w trzech pozycjach (SGS103) lub pięciu (SGS104), co pozwala na dobrą kontrolę strumienia świetlnego
- Możliwość regulacji kąta nachylenia oprawy dzięki regulowanemu zaczepowi, dogodny montaż boczny lub pionowy do wszystkich rodzajów słupów i wysięgników o średnicy końcówki 42-60 mm
- Oprawy posiadają otwierany klosz z poliwęglanu
- Do wyboru źródła HPL-N 80-250 W, SON-T 70-250 W
- Całkowicie szczelna konstrukcja odporna na warunki atmosferyczne i uderzenia. II klasa ochronności zapewnia dodatkowe bezpieczeństwo; wymagany jest tylko przewód dwużyłowy do połączeń elektrycznych.
- Łatwe instalowanie. Zwieszany klosz z szybką zwalniającymi się klamrami i zdejmowalna tylna osłona pozwalają na szybką i bezpieczną konserwację. Lampa wymieniana jest od dołu, co eliminuje konieczność stosowania wysokich podnośników. Lampa, statecznik i układ zapłonowy mogą być wymieniane z wysięgnika.

Materiały i wykończenia

Obudowa wykonana ze wzmocnionego włóknem szklanym, odpornego na promieniowanie UV polipropylenu w kolorze jednolitym, poliwęglanowy klosz, moduł mocujący wykonany z niekorodującego odlewu aluminium, osprzęt elektryczny montowany na podstawie wykonanej z poliwęglanu.

Instalacja i montaż

Zamocowanie szczytowe lub boczne do każdego słupa lub wysięgnika o średnicy końcówki 42-60 mm. Zintegrowany zaczep regulowany 0° - 90°. Pyło- i strugoodporna, IP 65 (komora lampy), IP 43 (komora osprzętu). Nie jest wymagane wewnętrzne czyszczenie.

IP 65 komora lampy, IP 43 komora osprzętu

Wymiary w mm

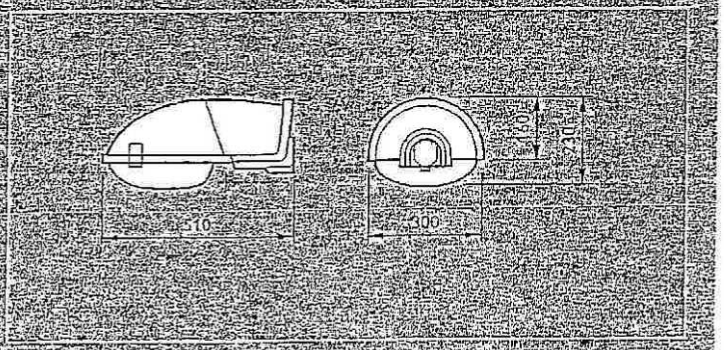

SGS103