Przekrój B-B

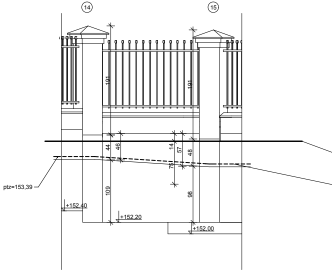

14
15
191
191
44
46
14
57
48
75
109
98
ptz=153,39
+152,40
+152,20
+152,00

Przekrój C-C

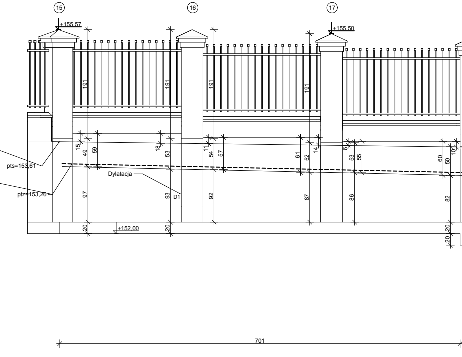

15
16
17
+155,57
+155,50
191
191
191
191
15
49
59
18
53
11
54
57
61
52
14
6
53
55
60
50
10
pts=153,61
ptz=153,26
Dylatacja
97
93
D1
92
87
86
82
20
20
20
20
+152,00
701

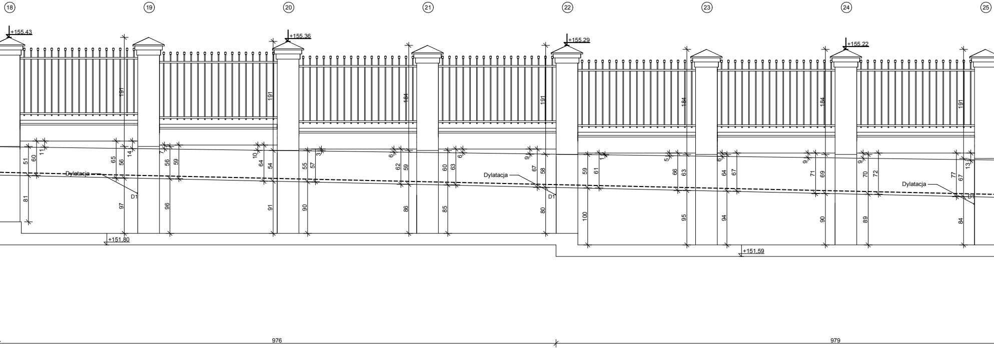
18
19
20
21
22
23
24
25
+155,43
+155,36
+155,29
+155,22
+151,80
+151,59
191
191
184
191
184
184
191
Dylatacja
Dylatacja
Dylatacja
D1
D1
D1
51
60
11
81
65
56
14
97
56
59
96
10
64
54
91
55
57
3
90
6
62
59
86
60
63
6
85
9
67
58
80
59
61
1
100
5
66
63
95
6
64
67
94
9
71
69
90
9
70
72
89
77
67
13
84
976
979

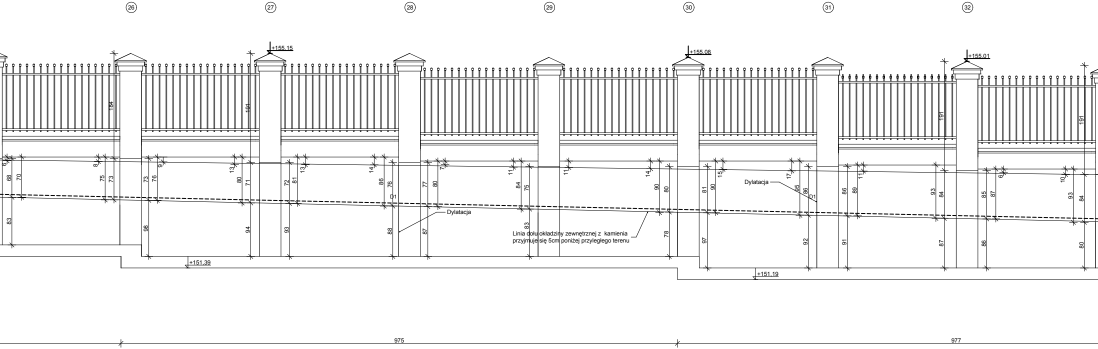

26
27
28
29
30
31
32
+155,15
+155,08
+155,01
+151,39
+151,19
184
191
191
191
Dylatacja
Dylatacja
D1
D1
Linia dołu okładziny zewnętrznej z kamienia
przyjmuje się 5cm poniżej przyległego terenu
6
68
70
83
8
75
73
73
76
98
9
13
80
71
94
72
81
93
13
14
86
76
88
77
80
87
7
11
84
75
83
11
14
90
80
78
81
90
97
15
17
95
86
92
86
89
91
11
93
84
87
85
87
86
6
10
93
84
80
975
977

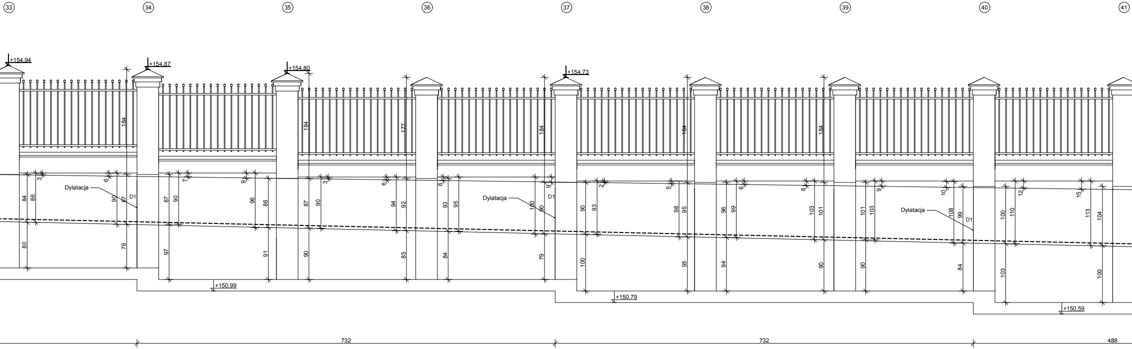
33
34
35
36
37
38
39
40
41
+154.94
+154.87
+154.80
+154.73
184
184
177
184
184
184
Dylatacja
D1
Dylatacja
D1
Dylatacja
D1
+150.99
+150.79
+150.59
732
732
488

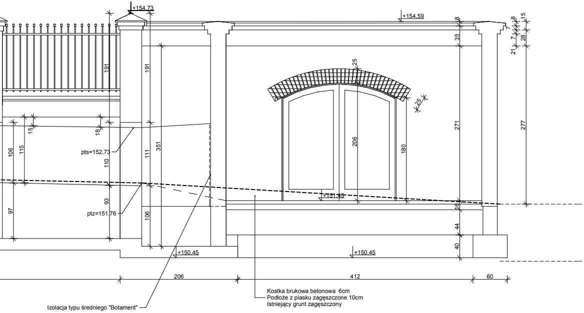
+154,73
+154,59
8
35
15
7
7
28
21
191
191
25
25
271
277
15
18
106
115
110
111
351
206
180
pts=152,73
93
97
106
ptz=151,76
+151,45
16
44
40
+150,45
+150,45
206
412
60
Kostka brukowa betonowa 6cm
Podłoże z piasku zagęszczone 10cm
Istniejący grunt zagęszczony
Izolacja typu średniego "Botament"

ptz-poziom terenu zewnętrznego
pts-poziom terenu szkoły
+161,53 rzędna terenu npm

PRACOWNIA PROJEKTOWA PROJEKTOWANIE I NADZOROWANIE
ZDZISŁAW KUFEL 89-600 CHOJNICE , ul.Sukienników 6

NAZWA I ADRES PROJEKTOWANEGO OBIEKTU BUDOWLANEGO:	Przebudowa parkanu boiska szkół:Szkoły Podstawowej nr1 i Gimnazjum nr2 przy ul.Sukienników-Grobelna-31Stycznia-Szpitalna w Chojnicach		
BRANŻA BUDOWLANA		SKALA	1:50
Przekrój B-B przekrój C-C		NR RYS	
PROJ. ARCHITEKTURY MGR INŻ.ARCH. Z. KUFEL UAN-KZ-7210/379/88 w specj. architekt.	PROJ. KONSTRUKCJI MGR INŻ. Z.PIEKARSKI GP-KZ 7342/325/94 w specj. konstr.		
2008-05-15	2008-05-15		